Спецификация

Поз.	Обозначение	Наименование	Кол.	Масса ед., кг	Примечание
		Переход ОП172–ОП173–ОП174–ОП175			
1	1.020-1/83 вып.1-1	Фундамент 1Ф 15.8-1	8	2500	
2		Профиль $\frac{180x180x5\ ГОСТ\ 30245-2012}{С245\ ГОСТ\ 27772-2021}$ L=4760	2	128,38	
3		Профиль $\frac{180x180x5\ ГОСТ\ 30245-2012}{С245\ ГОСТ\ 27772-2021}$ L=4770	2	128,65	
4		Профиль $\frac{180x180x5\ ГОСТ\ 30245-2012}{С245\ ГОСТ\ 27772-2021}$ L=4800	2	129,46	
5		Профиль $\frac{180x180x5\ ГОСТ\ 30245-2012}{С245\ ГОСТ\ 27772-2021}$ L=4820	2	130,00	
6		Лист $\frac{8x230x230\ ГОСТ\ 19903-2015}{С245\ ГОСТ\ 27772-2021}$	16	3,32	
7		Двутавр $\frac{25Ш1\ по\ СТО\ АСЧМ\ 20-93}{С245\ ГОСТ\ 27772-2021}$ L=4620	2	203,74	
8		Двутавр $\frac{25Ш1\ по\ СТО\ АСЧМ\ 20-93}{С245\ ГОСТ\ 27772-2021}$ L=9000	2	396,90	
9		Двутавр $\frac{25Ш1\ по\ СТО\ АСЧМ\ 20-93}{С245\ ГОСТ\ 27772-2021}$ L=6120	2	269,89	
10	274.06/08.25-ТС1.КЖ.И-Т1	Траверса Т1	11	21,56	
11		Лист $\frac{6x225x86\ ГОСТ\ 19903-2015}{С245\ ГОСТ\ 27772-2021}$	24	0.91	
12		Лист $\frac{6x55x100\ ГОСТ\ 19903-2015}{С245\ ГОСТ\ 27772-2021}$	44	0.25	

Переход ОП172–ОП173–ОП174–ОП175

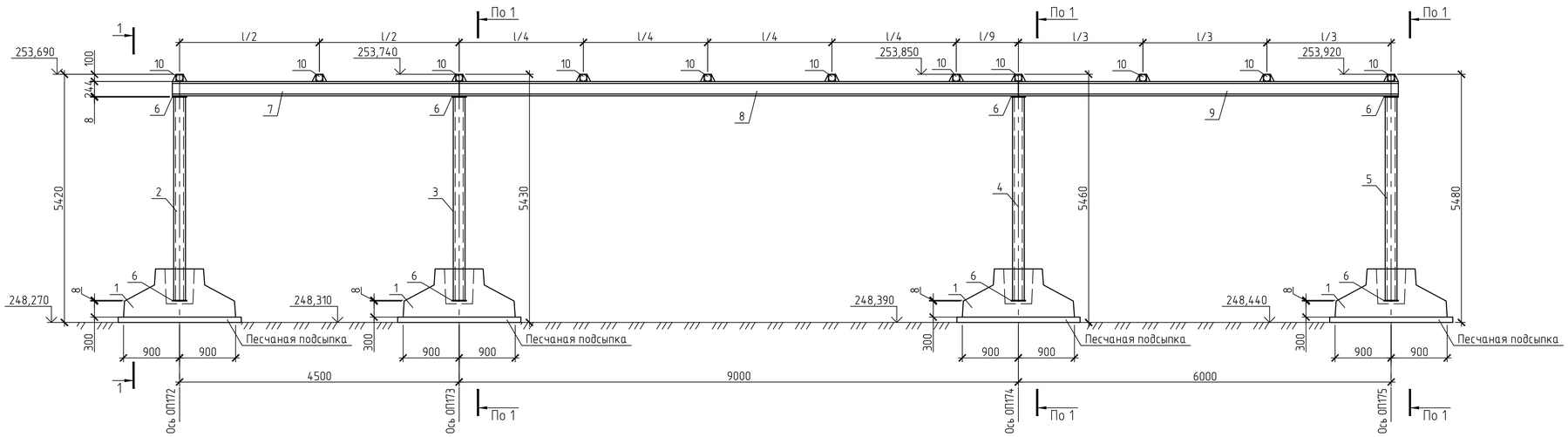

1–1

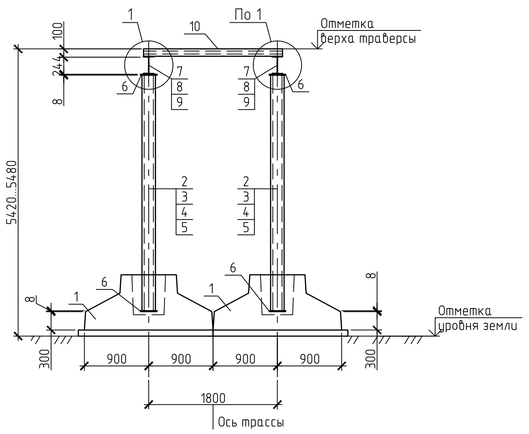

1

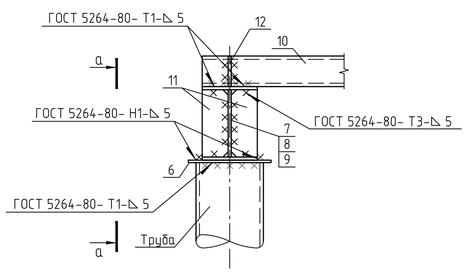

а–а

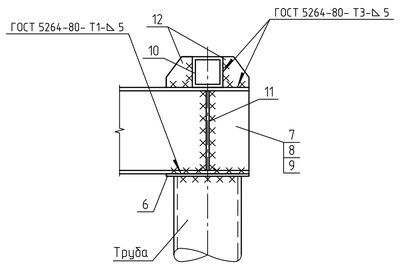

1. Расположение переходов и натурные отметки земли см. продольный профиль черт. 274.06/08.25–ТС1.

2. В спецификации дан расход на весь переход.

3. Заделку металлических стоек в фундаментах вести бетоном класса С12/15 на мелком заполнителе, V=0,16 $м^3$, расход дан на один переход.

4. Сварку производить электродами типа Э42 ГОСТ 9467–75. Катет сварных швов kf=4мм.

5. После ввода в эксплуатацию постоянной трассы конструкции временной трассы демонтировать.

6. Защиту всех стальных конструкций от коррозии выполнить на заводе изготовителе группой материалов покрытия I, индекс покрытия "а" согласно СН 2.01.07–2020 "Защита строительных конструкций от коррозии". Рекомендуется покрывать грунтовкой ГФ–021 и эмалью ПФ–115 (или аналоги).Общая толщина лакокрасочного покрытия, включая грунтовку 80 мкм. Поверхность перед окраской должна быть очищена от окалины, ржавчины, шлаковых включений и должна соответствовать степени 2 по ГОСТ 9.402–2004. Качество лакокрасочного покрытия должно соответствовать классу V по ГОСТ 9.032–74.

Восстановление покрытий, повреждённых в процессе транспортирования, хранения и монтажа выполнять на монтажной площадке. Срок службы лакокрасочного покрытия 2–5 лет, класс долговечности – низкий (L).

Нагрузки на подвижные опоры для временной теплосети

Схема	Нагрузки	№ опоры	$\Sigma P_{гв}$,тс	$\Sigma P_{го}$,тс	$\Sigma P_{гв}$,тс
	Расчетные	ОП172	0.10	0.03	0.03
		ОП173	0.25	0.07	0.07
		ОП174	0.28	0.08	0.08
		ОП175	0.15	0.04	0.04

Изм.	Кол. уч.	Лист	№ док.	Подп.	Дата	274.06/08.25–ТС1.КЖ		
						Реконструкция тепловых сетей от МКР–T3Д по ул. Гурьева, 3а,3б,врезки 2; от врезки 1 до ЦТП по ул. Фозеля, 17; от ТК 776/0102 до здания по ул. Фозеля, 19; от ТК 776/0103 до ЦРП1М–45к; от ЦТП по ул. Фозеля, 17 до здания по ул. Фозеля, 19; до ТК 776/0301; до ТК 776/0201; до зданий по пр–ту Независимости, 220/21, 220/8, 220/1, ул. Фозеля, 1, 14; до ТК 776/1; от ТК 776/0606 до здания по ул. Гурьева, 6; транзитных трубопроводов в зданиях по ул. Гурьева, 22 в г. Минске		
ГИП		Баканов			03.26		Стадия	Лист	Листов
Разработал		Послед			03.26		С	85	
Утвердил		Баканов			03.26	Переход ОП172–ОП173–ОП174–ОП175.	ООО "КомплексЭнергоПроект"		
Н. контр.		Антонов			03.26				

Согласовано

Взам. инв. №

Подп. и дата

Инв. № подл.

Формат А1